45651960
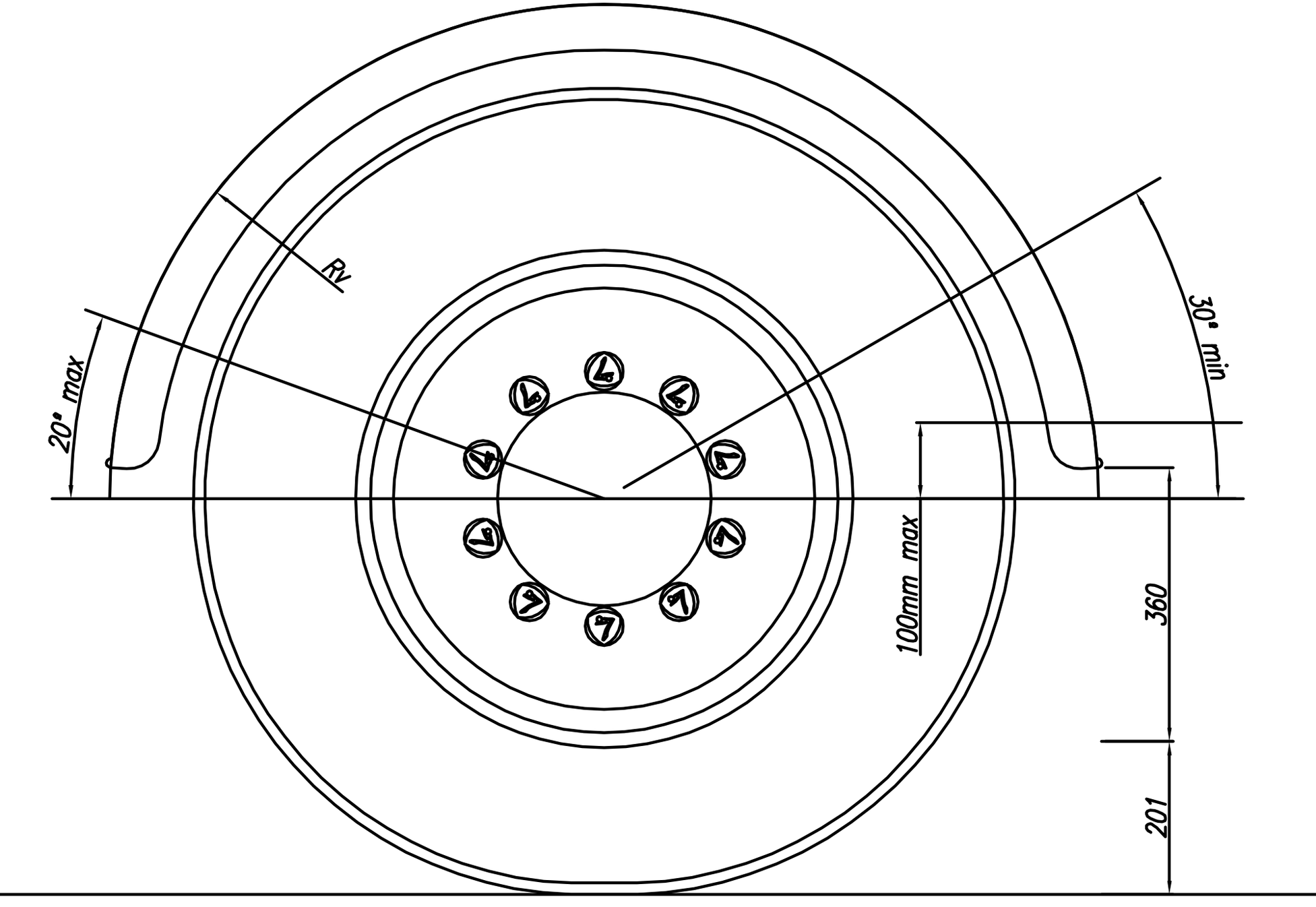
385-65 R 22.5